COTES MOBILE

TEHNILINE INFO

CR80B, CR240B, CR290B, CR400B

Kompaktsed ja teisaldatavad õhukuivatid, mis on sobivad nii mobiilseteks kuivatustöödeks kui ka statsionaarseks paigaldamiseks.

TEHNILISED ANDMED

CR80B

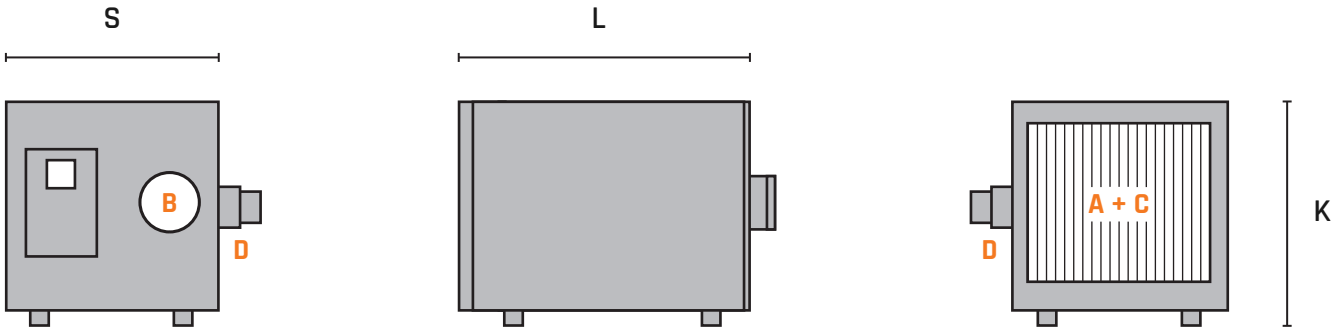

CR240B / CR290B

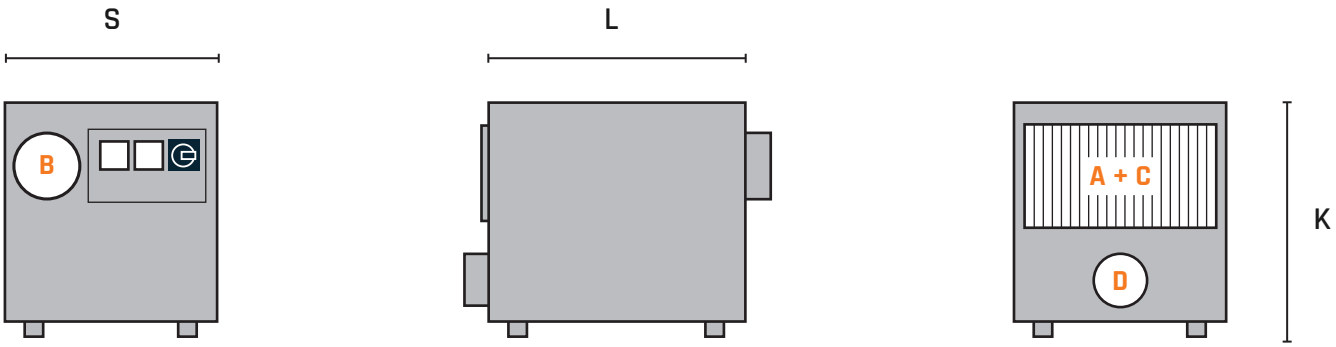

CR400B

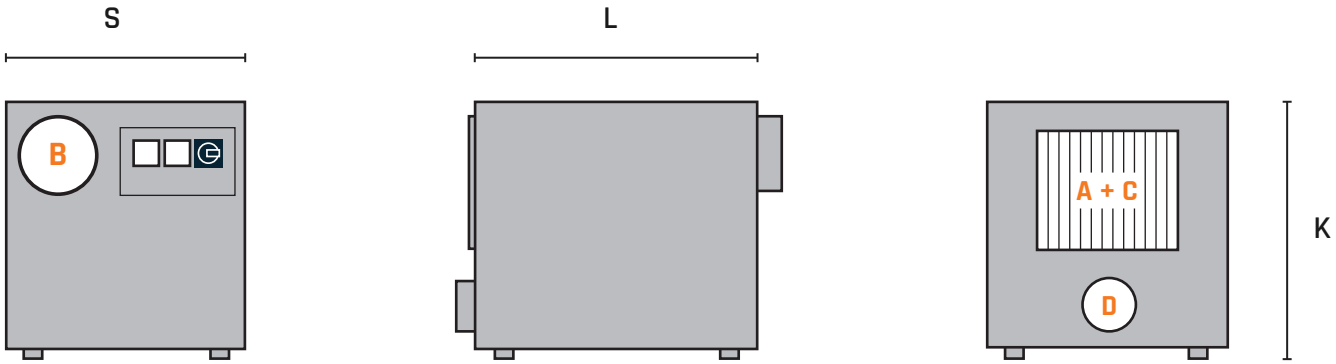

Väljaandmise kuupäev: 15/12/2025

COTES MOBILE

TEHNILISED ANDMED

COTES MOBILE					
		CR80B	CR240B	CR290B	CR400B
TEHNILISED ANDMED					
NOMINAALNE KUIVATUSÕHUHULK	m^3/h	80	240	290	400
NOMINAALNE REGENERATSIOONIÕHUHULK	m^3/h	40	40	65	90
TOITEPINGE/FAASID	V/PH	230 V-50 Hz / 1xPH+N+PE	230 V-50 Hz / 1xPH+N+PE	230 V-50 Hz / 1xPH+N+PE	230 V-50 Hz / 1xPH+N+PE
KOGU VÕIMSUSTARVE	kW	0.83	1.05	1.63	1.97
REGENERATSIOONIÕHU KÜTTEKEHA	kW	0.77	0.94	1.4	1.84
MAKSIMAALNE VÄLINE KAITSE	A	10	10	10	10
PROTSESSIÕHU VÄLINE STAATILINE RÕHK	Pa	50	50	30	50
REGENERATSIOONIÕHU VÄLINE STAATILINE RÕHK	Pa	60	50	50	50
KUIVATUSJÕUDLUS (20 °C,/60% RH)	kg/h	0.44	0.8	1.1	1.4

MÕÕTMED JA KAAL						
W	LAIUS	mm	386	400	400	472
D	SÜGAVUS	mm	313	333	333	405
H	KÕRGUS	mm	327	361	361	431
	KAAL	kg	15	18	19	28

ÕHUKANALIÜHENDUSED						
A	PROTSESSIÕHU SISSEVÕTUAVA	mm	231 x 257	180 x 200	180 x 200	210 x 350
B	PROTSESSIÕHU VÄLJAPUHKEAVA	mm	Ø80	Ø100	Ø100	Ø125
C	REGENERATSIOONIÕHU SISSEVÕTUAVA	mm	231 x 257	180 x 200	180 x 200	210 x 350
D	REGENERATSIOONIÕHU VÄLJAPUHKEAVA	mm	Ø50	Ø80	Ø80	Ø80